Szczegół wpustu deszczowego umieszczonego przy krawężniku

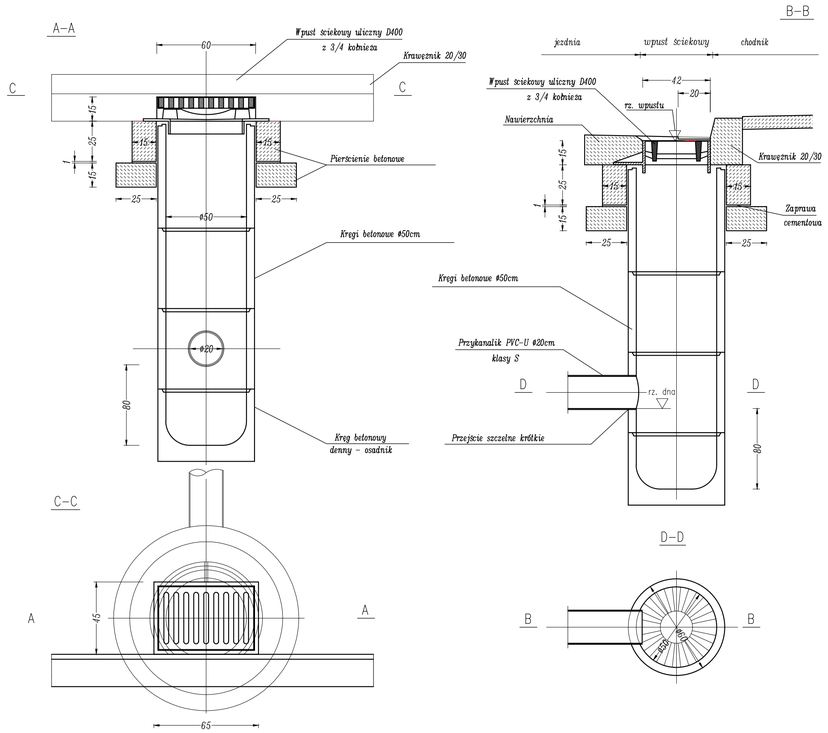

STUDZIENKA					PRZYKANALIK					
NR	Km	RZĘDNA TERENU A	RZĘDNA WLOTU B	ELEMENT DOCELOWY	RZĘDNA WŁĄCZENIA C	Rzędna dna studni	DŁUGOŚĆ [m]	SPADEK	MATERIAŁ	ŚREDNICA
Wd1	**0+855,00**	196,17	195,17	Swo1.2	195,13	193,97	4,00	0,01	PVC- U+ r.osłonowa	ϕ 200
Wd2	**0+878,74**	195,96	194,96	Sd1.11	194,95	194,62	1,00	0,01	PVC- U+ r.osłonowa	ϕ 200
Wd3	**0+930,00**	196,07	195,07	Sd1.10	195,05	194,46	2,20	0,01	PVC- U+ r.osłonowa	ϕ 200
Wd4	**0+930,00**	195,99	194,99	Sd1.10	194,91	194,46	8,00	0,01	PVC- U+ r.osłonowa	ϕ 200
Wd5	**0+970,00**	195,88	194,88	Sd1.9	194,86	194,29	2,20	0,01	PVC- U+ r.osłonowa	ϕ 200
Wd6	**0+970,00**	195,80	194,80	Sd1.9	194,72	194,29	8,00	0,01	PVC- U+ r.osłonowa	ϕ 200
Wd7	**1+013,00**	195,55	194,55	Sd1.8	194,53	194,15	2,20	0,01	PVC- U+ r.osłonowa	ϕ 200
Wd8	**1+013,00**	195,47	194,47	Sd1.8	194,39	194,15	8,00	0,01	PVC- U+ r.osłonowa	ϕ 200
Wd9	**1+054,00**	195,24	194,24	Sd1.7	194,22	193,68	2,20	0,01	PVC- U+ r.osłonowa	ϕ 200
Wd10	**1+054,00**	195,16	194,16	Sd1.7	194,08	193,68	8,00	0,01	PVC- U+ r.osłonowa	ϕ 200
Wd11	**1+095,00**	194,74	193,84	Sd1.6	193,82	193,54	2,00	0,01	PVC- U+ r.osłonowa	ϕ 200
Wd12	**1+095,00**	194,67	193,87	Sd1.6	193,79	193,54	8,00	0,01	PVC- U+ r.osłonowa	ϕ 200
Wd13	**1+135,00**	194,32	193,52	Sd1.5	193,51	193,26	1,00	0,01	PVC- U+ r.osłonowa	ϕ 200
Wd14	**1+171,00**	194,19	193,39	Sd1.4	193,38	193,16	1,00	0,01	PVC- U+ r.osłonowa	ϕ 200
Wd15	**1+215,71**	194,00	193,20	Sd1.3	193,19	193,01	1,00	0,01	PVC- U+ r.osłonowa	ϕ 200
Wd16	**1+273,00**	193,92	193,02	Sd1.2	193,01	192,83	1,00	0,01	PVC- U+ r.osłonowa	ϕ 200
Wd17	**1+310,00**	193,81	192,91	Sd1.1	192,90	192,72	1,00	0,01	PVC- U+ r.osłonowa	ϕ 200
Wd18	**1+330,59**	193,77	192,77	Sd2.1	192,76	192,50	1,00	0,01	PVC- U+ r.osłonowa	ϕ 200
Wd19	**1+369,00**	193,86	192,86	Sd2.2	192,85	192,62	1,00	0,01	PVC- U+ r.osłonowa	ϕ 200
Wd20	**1+420,00**	194,18	193,18	Sd2.3	193,17	192,77	1,00	0,01	PVC- U+ r.osłonowa	ϕ 200
Wd21	**1+453,00**	194,63	193,63	Sd2.4	193,62	192,86	1,00	0,01	PVC- U+ r.osłonowa	ϕ 200
Wd22	**1+490,00**	194,86	193,86	Sd2.5	193,84	192,97	2,20	0,01	PVC- U+ r.osłonowa	ϕ 200
Wd23	**1+490,00**	194,86	193,86	Sd2.5	193,78	192,97	8,00	0,01	PVC- U+ r.osłonowa	ϕ 200
Wd24	**1+529,00**	195,13	194,13	Sd2.6	193,97	193,08	2,20	0,01	PVC- U+ r.osłonowa	ϕ 200
Wd25	**1+529,00**	195,13	194,13	Sd2.6	194,05	193,08	8,00	0,01	PVC- U+ r.osłonowa	ϕ 200
Wd26	**1+570,00**	195,37	194,37	Sd2.7	194,35	193,21	2,20	0,01	PVC- U+ r.osłonowa	ϕ 200
Wd27	**1+570,00**	195,37	194,37	Sd2.7	194,29	193,21	8,00	0,01	PVC- U+ r.osłonowa	ϕ 200
Wd28	**1+655,00**	195,25	194,25	Sd2.9	194,23	193,46	2,20	0,01	PVC- U+ r.osłonowa	ϕ 200
Wd29	**1+655,00**	195,25	194,25	Sd2.9	194,17	193,46	8,00	0,01	PVC- U+ r.osłonowa	ϕ 200
Wd30	**1+698,00**	194,80	193,80	Sd2.10	193,79	193,59	1,00	0,01	PVC- U+ r.osłonowa	ϕ 200
Wd31	**1+727,00**	194,42	193,82	Sd2.11	193,81	193,67	1,80	0,005	PVC- U+ r.osłonowa	ϕ 200
Wd32	**1+727,00**	194,42	193,82	Sd2.11	193,78	193,67	7,80	0,005	PVC- U+ r.osłonowa	ϕ 200
Wd33b	**3+163,00**	194,78	193,78	Sd3.8	193,77	193,48	1,00	0,01	PVC- U+ r.osłonowa	ϕ 200
Wd33a	**3+202,00**	194,49	193,49	Sd3.7	193,48	193,29	1,00	0,01	PVC- U+ r.osłonowa	ϕ 200
Wd33	**3+245,00**	194,13	193,13	Sd3.6	193,12	193,08	1,00	0,01	PVC- U+ r.osłonowa	ϕ 200
Wd34	**3+285,00**	193,94	193,14	Sd3.5	193,13	192,88	1,00	0,01	PVC- U+ r.osłonowa	ϕ 200
Wd35	**3+337,25**	193,77	192,77	Sd3.3	192,74	192,61	3,00	0,01	PVC- U+ r.osłonowa	ϕ 200
Wd36	**3+337,25**	193,77	192,97	Sd3.3	192,88	192,61	8,60	0,01	PVC- U+ r.osłonowa	ϕ 200
Wd37	**3+358,00**	193,79	192,79	Sd3.2	192,75	192,51	3,70	0,01	PVC- U+ r.osłonowa	ϕ 200
Wd38	**3+358,00**	193,79	192,79	Sd3.2	192,70	192,51	9,00	0,01	PVC- U+ r.osłonowa	ϕ 200
Wd39	**3+399,00**	193,9	192,90	Sd3.1.1	192,88	192,69	2,40	0,01	PVC- U+ r.osłonowa	ϕ 200
Wd40	**3+399,00**	193,9	193,00	Sd3.1.1	192,93	192,69	7,00	0,01	PVC- U+ r.osłonowa	ϕ 200
Wd41	**3+440,00**	194,03	193,03	Sd3.1.2	193,01	192,89	2,20	0,01	PVC- U+ r.osłonowa	ϕ 200
Wd42	**3+440,00**	194,03	193,23	Sd3.1.2	193,16	192,89	7,00	0,01	PVC- U+ r.osłonowa	ϕ 200
Wd43	**3+480,00**	194,15	193,35	Sd3.1.3	193,33	193,09	2,20	0,01	PVC- U+ r.osłonowa	ϕ 200
Wd44	**3+480,00**	194,15	193,35	Sd3.1.3	193,28	193,09	7,00	0,01	PVC- U+ r.osłonowa	ϕ 200

Wykonawca: MBO PROJEKT

Konsorcjum firm:

Marcin Zieliński
ul. Lwowska 55/2
34-100 Wadowice

Dariusz Augustyn
ul. Brzozowa 5
34-400 Nowy Targ

Temat: *Przebudowa drogi powiatowej Nr 3559W Młodocin – Kowala wraz z budową chodnika*

Część: *PROJEKT WYKONAWCZY*

Nr rys.: *4.5*

Tytuł rys.: *SZCZEGÓŁ STUDNI WODNOŚCIEKOWEJ Wd*

Skala: *1:50*

Data: *grudzień 2012*

Inwestor: Powiatowy Zarząd Dróg Publicznych ul. Graniczna 24 26-600 Radom

Lokalizacja:

Województwo: *mazowieckie*

Powiat: *radomski*

Miejscowość: *Młodocin – Kowala*

Funkcja:	Imię, Nazwisko:	Nr uprawnień	Podpis:
Branża:	*KANALIZACJA DESZCZOWA*		
Projektant:	*Krzysztof Kozłowski*	83/93 B-B	
Opracował:	*mgr inż. Dariusz Augustyn*		
	mgr inż. Marcin Zieliński		
	mgr inż. Dariusz Dudek		
	inż. Konrad Rembisz		